CALUX®
ILUMINA MEJOR

MOD:HS-5015-1/NE

LUMINARIO PARA MURO

- NEGRO

USO EN INTERIORES

	Material: **Aluminio**
	Potencia: **50 W**
	Voltaje: **100-240 V~ 50-60 Hz**
	Amperaje: **0.5 A**
	Base de lámpara: **GU10**
	Consumo: **52.5 Wh**
IP	IP: **20**
	Fuente de luz: **Incandescente/LED**

FICHA TÉCNICA

PRODUCTOS DE ALUMINIO

- Ideal para iluminar espacios en interior

LUZ DIRIGIBLE

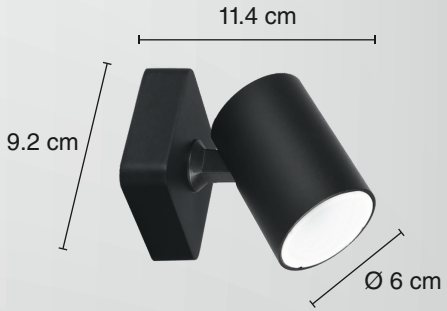

— 1 AÑO —
DE GARANTÍA
*A partir de la fecha de compra

(NO INCLUYE LÁMPARA)